Comel

СТОЛ ГЛАДИЛЬНЫЙ КОНСОЛЬНЫЙ С ВАКУУМОМ И ПОДДУВОМ

BR.A.S

РОСС IT.АЮ77.А10002

РУКОВОДСТВО ПО ЭКСПЛУАТАЦИИ И ТЕХОБСЛУЖИВАНИЮ

ПРОДАЖА И СЕРВИС

www.shveymash.ru

ШВЕЙМАШ	Москва	Варшавское шоссе, д. 11, офис 401	(495) 956-6775 (многоканальный)	info@shveymash.ru
ШВЕЙМАШ ВТО	Москва	ул. Усиевича, д. 20	(499) 155-4690, 152-6452, (495) 787-6844, 787-6845	malkan@shveymash.ru
ШВЕЙМАШ СПБ	Санкт-Петербург	ул. Заставская, д. 31, к..2, этаж 2	(812) 449-0780, 449-0781	piter@shveymash.ru
ШВЕЙМАШ НН	Нижний Новгород	ул. Тонкинская, д.5, помещение 4	(8312) 77-0028, 77-2540	nnov@shveymash.ru
ШВЕЙМАШ ЮГ	Ростов-на Дону	ул. Береговая, д. 15, офис 2	(863) 291-7105, 247-9588	rnd@shveymash.ru

ВНИМАНИЕ

Для гарантии безопасности оператора и во избежание вероятного риска, перед тем, как приступить к работе с машиной, необходимо досконально ознакомиться с полным содержанием руководства по применению.

СИМВОЛЫ, РАЗМЕЩЕННЫЕ НА МАШИНЕ

Внимание, источник тепла, температура здесь может быть опасной

Отключите напряжение перед работами, требующими разборки машины

Обозначение заземления

ПИКТОГРАММЫ

Не удаляйте механизмы и устройства безопасности

Избегайте работ на включенной машине

ТРЕБОВАНИЯ ТЕХНИКИ БЕЗОПАСНОСТИ:

" Электробезопасность данного оборудования обеспечивается только в том случае, если оно правильно подсоединено к исправному устройству заземления в соответствии с действующими нормами электробезопасности. Разработчики не несут ответственности за вероятный ущерб, вызванный отсутствием заземления оборудования. При возникновении проблем обращайтесь к лицам с соответствующей квалификацией.
" Разработчики не несут ответственности за вероятный ущерб, вызванный несоблюдением условий применения, неправильным и непродуманным ремонтом, проведенным неквалифицированным персоналом.
" Не прикасайтесь к оборудованию влажными или мокрыми руками или ногами.
" Не оставляйте оборудование без присмотра во включенном состоянии, оно может стать источником опасности
" Перед проведением каких-либо процедур по уходу или ремонту отсоедините устройство от сети электропитания, вытащив вилку из розетки.
" В случае повреждения и / или неудовлетворительной работы оборудования выключите его и не открывайте. По поводу ремонта обращайтесь в авторизованные сервисные центры изготовителя и требуйте использования только оригинальных деталей. При несоблюдении вышеупомянутого условия будут нарушены условия безопасности оборудования.
" Если оборудование не используется, его необходимо отсоединить от сети; не оставляйте оборудование включенным.

Данное оборудование соответствует директивам CEE 89 / 392 и сертифицировано в России.

CE

РОСС IT.TH02.A01833

ОБОЗНАЧЕНИЯ

1. выключатель утюга
2. выключатель лампы
3. выключатель нагрева 2-го рукава
4. выключатель нагрева 1-го рукава
5. выключатель нагрева стола и общий выключатель
6. ручка регулировки интенсивности вакуума
7. ручка регулировки интенсивности нагнетания
8. регулятор температуры стола
9. педаль включения нагнетания
10. педаль включения вакуума
11. переключатель стол-рукав

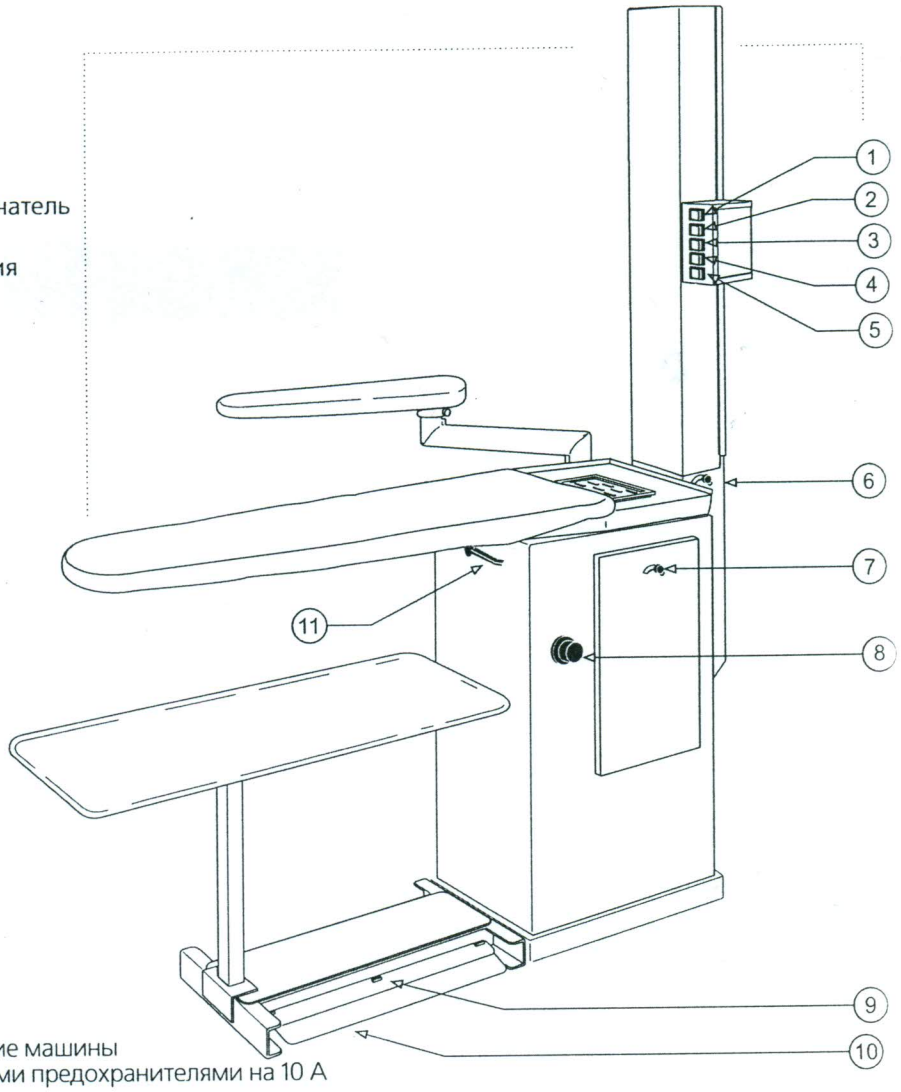

ПРИМЕНЕНИЕ ОБОРУДОВАНИЯ:

ПОДКЛЮЧЕНИЕ

1) подсоединение кабеля, входящего в оснащение машины
- однофазное: настенный выключатель с плавкими предохранителями на 10 А

ВКЛЮЧЕНИЕ

А) включить главный настенный выключатель
Б) включить выключатели: (5) питания машины и стола.
Машина имеет следующие комплектующие узлы, питание к которым подключается с помощью следующих контактов: для включения нагрева первого рукава используйте выключатель (4), для включения нагрева второго рукава - выключатель (3), для включения лампы используется выключатель (2), утюг включается выключателем (1).
В) для изменения температуры поверхности стола поверните ручку термостата (6), рекомендованная температура при работе: 80-90°С.
Г) для включения вакуума на столе и рукаве достаточно нажать педаль (10), педаль (9) включает нагнетание воздуха.
Д) с помощью рычага (11) отключается вакуум или нагнетание воздуха стола и включается вытяжка или нагнетание воздуха на рукавах.
С помощью регулятора (6) регулируется интенсивность всасывания, а с помощью регулятора (7) - нагнетания.

ВЫКЛЮЧЕНИЕ

А) За несколько минут до окончания рабочего дня, выключите все выключатели и проверьте, погасли ли индикаторные лампы.
В) Выключите главный выключатель защиты

НЕИСПРАВНОСТИ УТЮГА

НЕИСПРАВНОСТЬ	ПРИЧИНА	УСТРАНЕНИЕ
- Поверхность стола холодная или перегревается вентилятор	- термостат неисправен или не отрегулирован	- замените термостат или отрегулируйте его температуру до 80-90°С
- Вентилятор не втягивает воздух, или втягивает плохо	- засор воздуховодов	- прочистите
- Вытяжное устройство не работает	- неисправность двигателя - неисправность конденсатора двигателя - поломка педали - обрыв электрического кабеля	- замените - замените - замените - замените

ЗАПЧАСТИ ИЗГОТОВИТЕЛЯ

На случай вероятного обращения по поводу ремонта в авторизованный сервисный центр изготовителя и запроса на поставку оригинальных запчастей.
Несоблюдение этого условия может отрицательно сказаться на безопасности оборудования

ДЕТАЛИ ВЕРХА СТОЛА

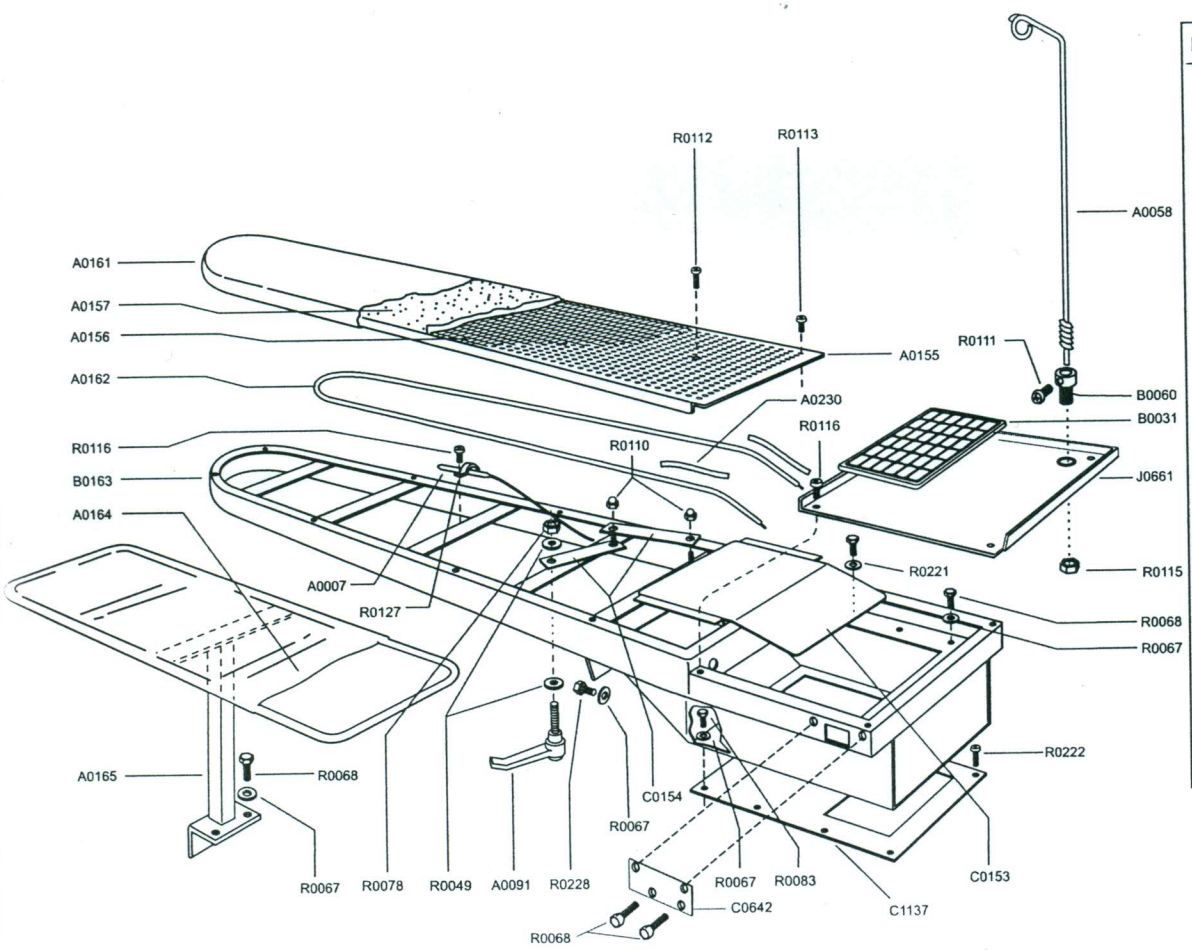

REF.	DESCRIPTION	Q*
A0007	BOARD THERMOSTAT	1
A0058	FLEX ROD	1
A0091	LEVER	1
A0155	PUNCHED PLATE	1
A0156	NET	1
A0157	FELT	1
A0161	COVER	1
A0162	HEATING ELEMENT	1
A0164	TRAY COVER	1
A0165	TRAY FRAME	1
A0230	SHEATH	2
B0031	IRON MAT	1
B0060	ROD SUPPORT	1
B0163	BOARD	1
C0153	FLAP	1
C0154	FLAP ROD	1
C0642	PLATE	1
C1137	FLANGE	1
J0661	IRON RESTING PLATE	1
R0049	WASHER	2
R0067	WASHER	21
R0068	SCREW	17
R0078	NUT	1
R0083	SCREW	6
R0110	NUT	2
R0111	SCREW	1
R0112	SCREW	5
R0113	SCREW	11
R0115	NUT	1
R0116	SCREW	5
R0127	PROBE FASTENER	1
R0221	WASHER	2
R0222	SCREW	2
R0228	SCREW	2

УЗЕЛ ПЕРЕКЛЮЧЕНИЯ ОТСОСА И НАГНЕТАНИЯ

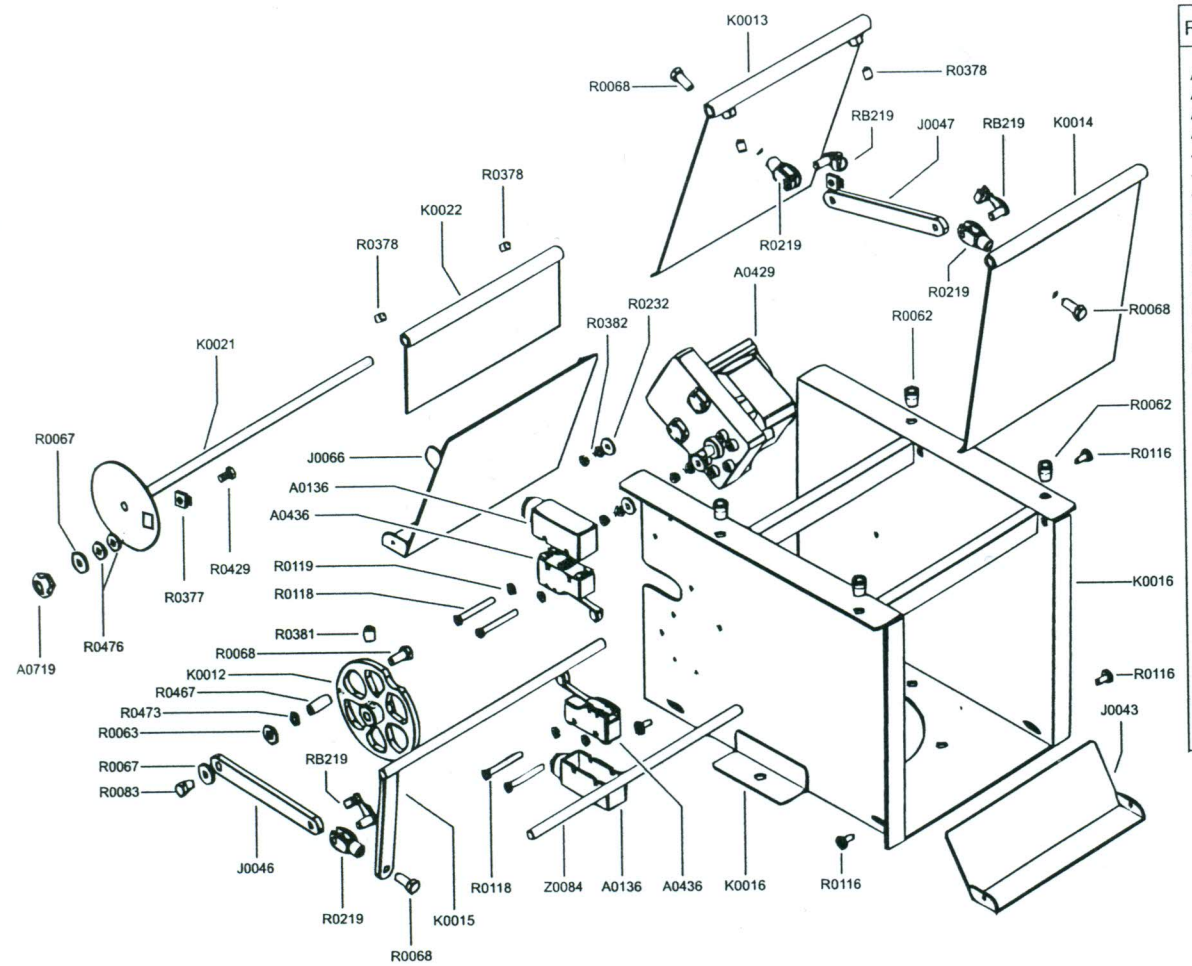

REF.	DESCRIPTION	Q*
A0136	MICROSWITCH CASE	2
A0429	MOTOR	1
A0436	MICROSWITCH	2
A0719	KNOB	1
J0043	BACK CATCH	1
J0046	THRUST LEVER	1
J0047	FLAP LEVER	1
J0066	FRONT CATCH	1
K0012	MICROSWITCH-PRESSING WHEEL	1
K0013	FRONT FLAP	1
K0014	BACK FLAP	1
K0015	HINGE PIN	1
K0016	CASE	1
K0021	PIN	1
K0022	FLAP	1
R0062	INSERT	5
R0063	WASHER	1
R0067	WASHER	2
R0068	SCREW	4
R0083	SCREW	1
R0116	SCREW	6
R0118	SCREW	4
R0119	WASHER	7
R0219	FORK	3
R0232	WASHER	3
R0377	SQUARE-CAGED NUT	1
R0378	SCREW	4
R0381	SCREW	1
R0382	SCREW	3
R0429	SCREW	1
R0467	SPACING CYLINDER	1
R0473	SEIGER	1
R0476	WASHER	2
RB219	CLIPS	3
Z0084	HINGE PIN	/

УЛИТКА И ДВИГАТЕЛЬ ВЕНТИЛЯТОРА

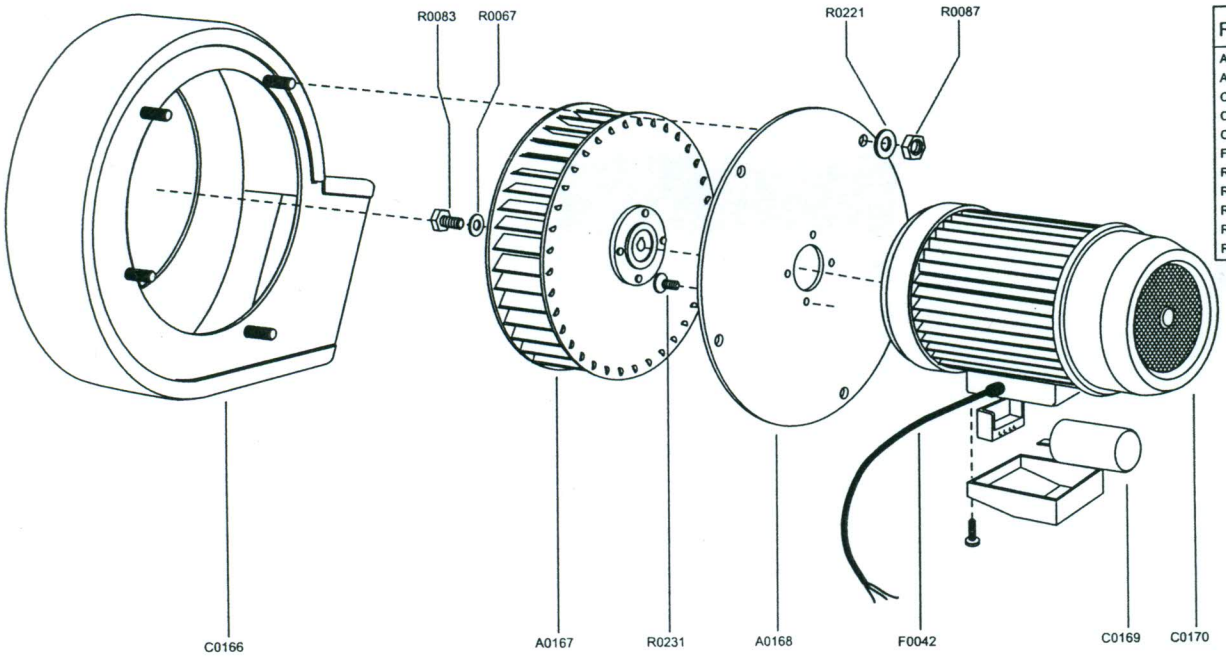

REF.	DESCRIPTION	Q*
A0167	FAN	1
A0168	MOTOR FLANGE	1
C0166	VACUUM HOUSING	1
C0169	CONDENSER	1
C0170	VACUUM MOTOR	1
F0042	CABLE	1
R0067	WASHER	1
R0083	SCREW	1
R0087	NUT	4
R0221	WASHER	4
R0231	SCREW	4

НИЖНИЕ ДЕТАЛИ СТОЛА (ОСНОВАНИЕ И КОРОБ)

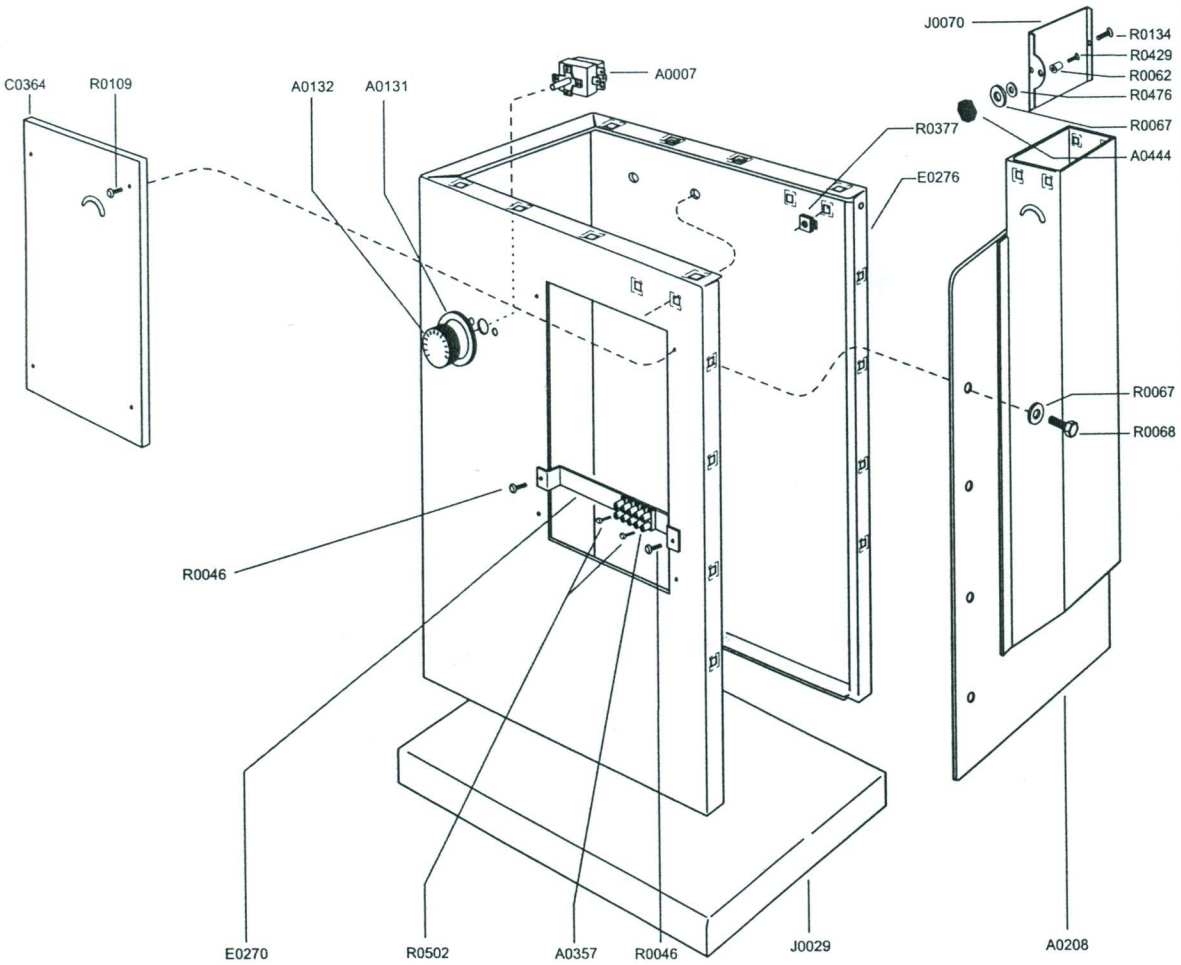

REF.	DESCRIPTION	Q*
A0007	BOARD THERMOSTAT	1
A0131	THERMOSTAT RING	1
A0132	THERMOSTAT KNOB	1
A0208	CHIMNEY LOWER PART	1
A0357	ELCTRICAL TERMINAL	1
A0444	KNOB	1
C0364	PANEL	1
E0270	SUPPORT	1
E0276	CASE	1
J0029	BASE	1
J0070	FLAP	1
R0046	SCREW	2
R0062	INSERT	1
R0067	WASHER	21
R0068	SCREW	14
R0109	SCREW	2
R0134	SCREW	2
R0377	SQUARE-CAGED NUT	22
R0429	SCREW	1
R0476	TEFLON WASHER	1
R0502	SCREW	2

ПЕДАЛЬ МОДУЛЬНАЯ

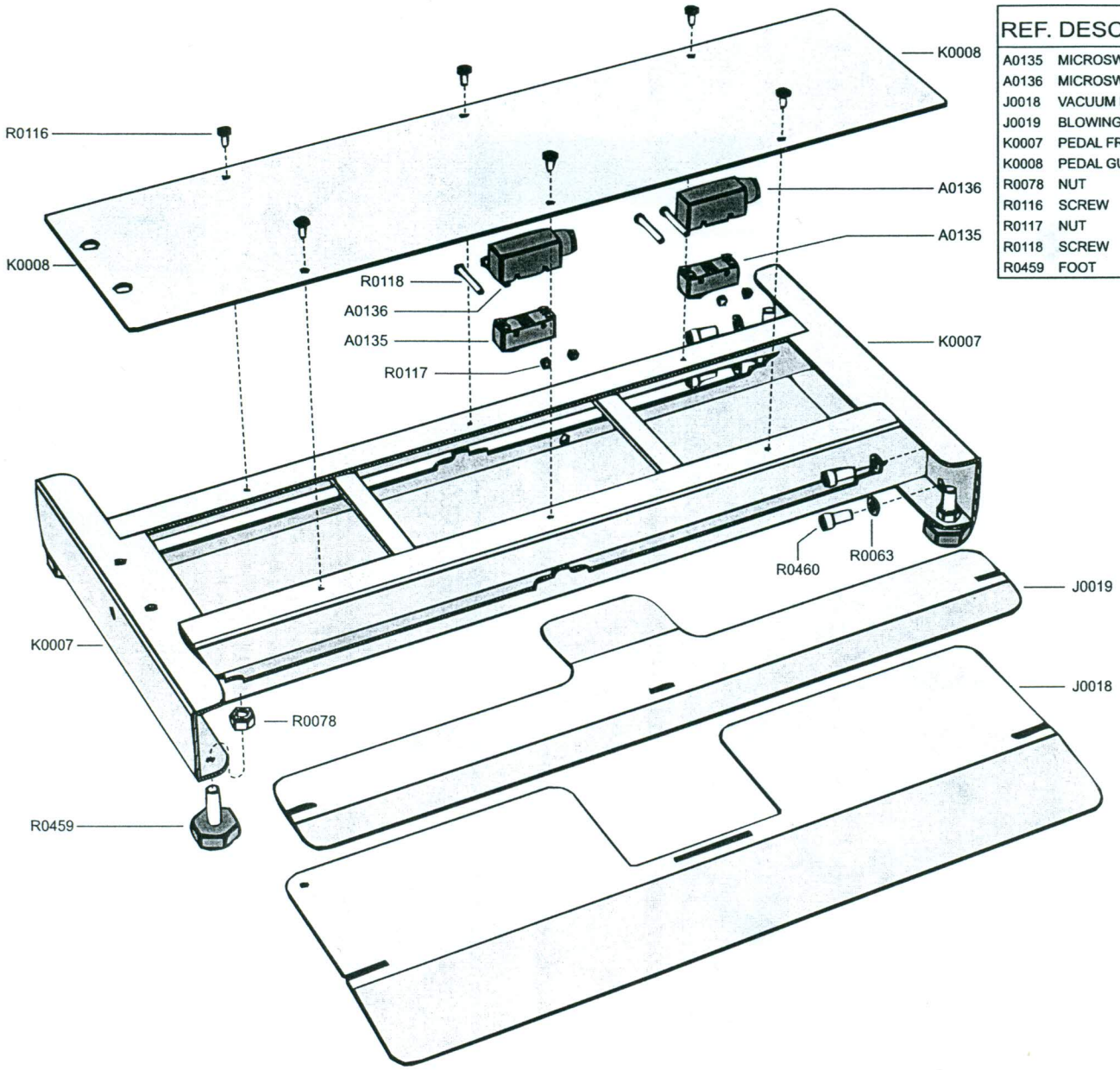

REF.	DESCRIPTION	Q*
A0135	MICROSWITCH	2
A0136	MICROSWITCH CASE	2
J0018	VACUUM PEDAL	1
J0019	BLOWING PEDAL	1
K0007	PEDAL FRAME	1
K0008	PEDAL GUARD	1
R0078	NUT	4
R0116	SCREW	6
R0117	NUT	4
R0118	SCREW	4
R0459	FOOT	4

ДЕТАЛИ МАШИНЫ

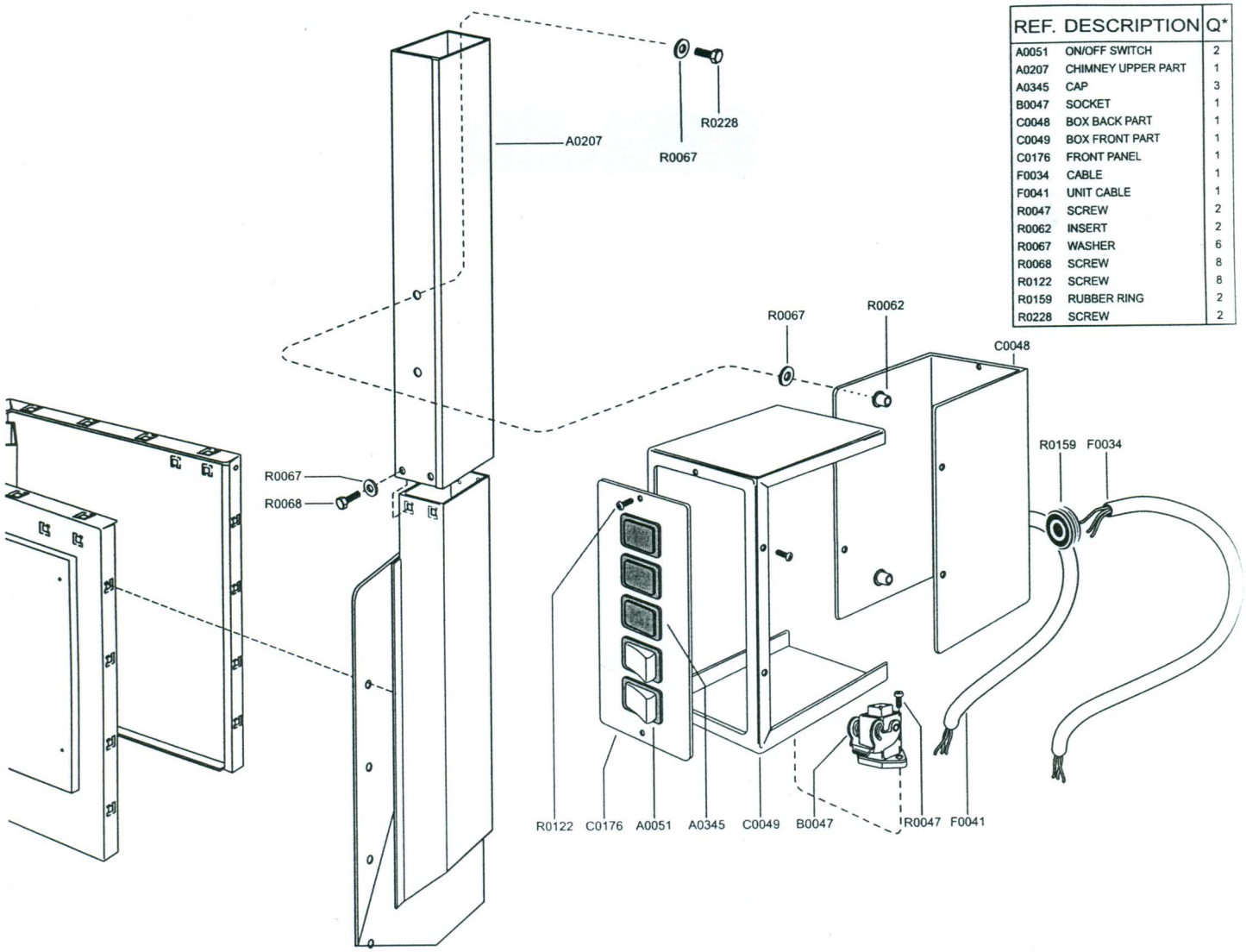

REF.	DESCRIPTION	Q*
A0051	ON/OFF SWITCH	2
A0207	CHIMNEY UPPER PART	1
A0345	CAP	3
B0047	SOCKET	1
C0048	BOX BACK PART	1
C0049	BOX FRONT PART	1
C0176	FRONT PANEL	1
F0034	CABLE	1
F0041	UNIT CABLE	1
R0047	SCREW	2
R0062	INSERT	2
R0067	WASHER	6
R0068	SCREW	8
R0122	SCREW	8
R0159	RUBBER RING	2
R0228	SCREW	2

ЭЛЕКТРИЧЕСКАЯ СХЕМА

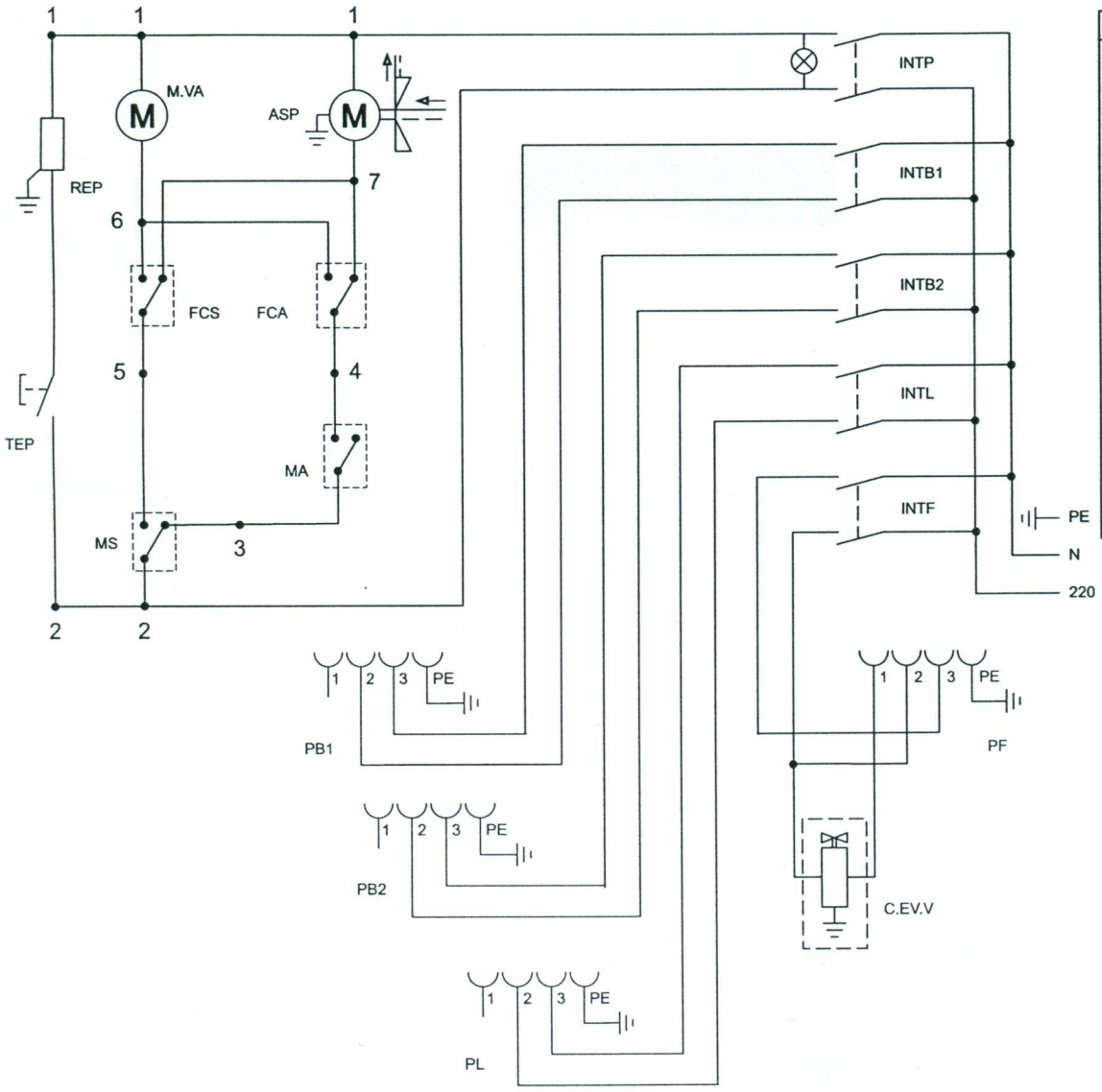

REF.	DESCRIPTION
INTP	BOARD ON/OFF SWITCH
INTB1	1ST ARM ON/OFF SWITCH
INTB2	2ND ARM ON/OFF SWITCH
INTL	LIGHT ON/OFF SWITCH
INTF	IRON ON/OFF SWITCH
TEP	BOARD THERMOSTAT
REP	BOARD HEATING ELEMENT
ASP	VACUUM UNIT
MA	VACUUM MICROSWITCH
M.VA	FLAP MOTOR
FCA	VACUUM END-STROKE IN THE IRON CONTROL BOX
FCS	BLOWING END-STROKE IN THE IRON CONTROL BOX
MS	BLOWING MICROSWITCH
PE	EARTH
C.EV.V	STEAM VALVE CONNECTOR
PF	IRON SOCKET
PB1	1ST ARM SOCKET
PB2	2ND ARM SOCKET
PL	LIGHT SOCKET
N	NEUTRAL